ՀԻՄՆԱՅԻՆ ՀԵԾԱՆ ՀՀ-4

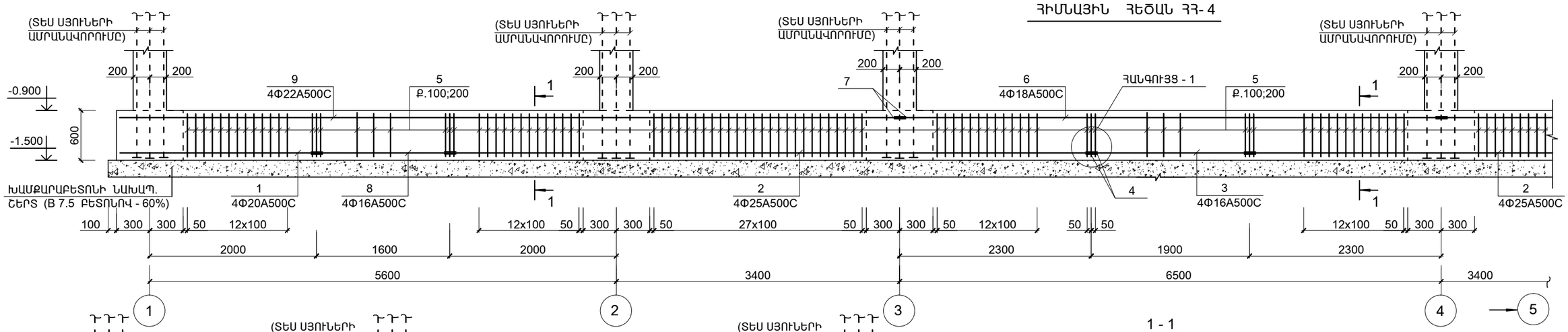

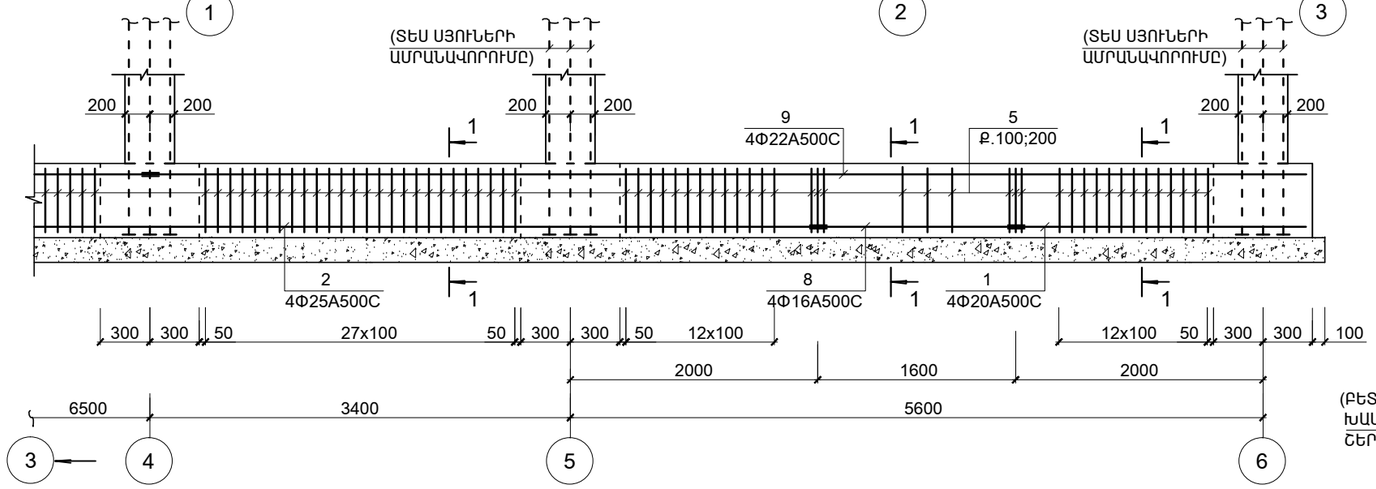

1 - 1

ՀԻՄՆԱՅԻՆ ՀԵԾԱՆ ՀՀ-4

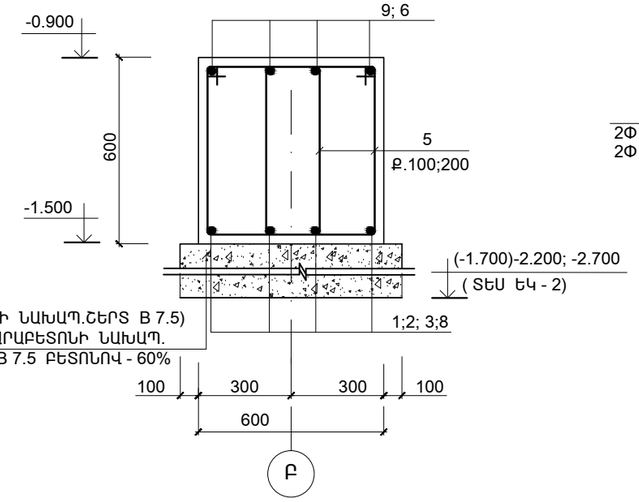

ՀԱՆԳՈՒՅՑ - 1

(ԵՐԿԱՅՆԱԿԱՆ ԱՄՐԱՆՆԵՐԻ ԾԱՅՐԱԿՑՄԱՆ ՀԱՆԳՈՒՅՑ)

ԵՌԱԿՑՈՒՄՈՎ

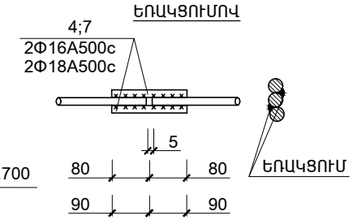

ԱՌԱՆՑ ԵՌԱԿՑՄԱՆ

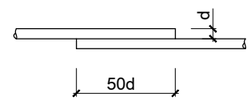

ՄԱՍՆԱԳԻՐ

ԴԻՐՔ	ՆՇԱՆԱԿՈՒՄԸ	ԱՆՎԱՆՈՒՄԸ		ՔԱՆ.	ՔԱՇԸ ՄԻԱՎՈՐԻ ԿԳ.	ԾԱՆՈԹ. ԸՆԴ. ԿԳ.
	ՄԻԱՁՈՒՅԼ Ե.Բ ԷԼ_ԵՐ					
		ՀԻՄՆԱՅԻՆ ՀԵԾԱՆ ՀՀ-4				
1	ГОСТ Р 52544-2006	Φ20 A500C	L = 2380	8	5.88	47.0
2	-"-	Φ25 A500C	L = 7700	8	29.64	237.2
6	-"-	Φ18 A500C	L = 6500	4	13.0	52.0
8	-"-	Φ16 A500C	L = 1600	8	2.53	20.2
9	-"-	Φ22 A500C	L = 9380	8	28.14	225.1
7	-"-	Φ18 A500C	L = 180	16	0.36	5.8
3	-"-	Φ16 A500C	L = 1900	4	3.0	12.0
4	-"-	Φ16 A500C	L = 160	48	0.25	12.0
5	-"-	Φ8 A-IC	L = 2030	366	0.81	296.5
	ՆՅՈՒԹԸ՝	ԲԵՏՈՆ B20				8.5 (Մ³)

ՄԵՏԱՂԻ ԾԱԽՍԻ ԱՄՓՈՓԱԳԻՐԸ ՄԵԿ ԷԼ-ՏԻ ՀԱՄԱՐ ; ԿԳ

ԷԼ - ՏԻ ՄԱԿՆԻՇԸ	ԱՄՐԱՆԱՅԻՆ ՏԱՐՐԵՐ								
	ԱՄՐԱՆԻ ԴԱՍԸ								ԸՆԴ. ԾԱԽՍԸ
	A-IC		A500C						
	ГОСТ Р 52544-2006								
	Φ8	ԸՆԴ.	Φ16	Φ18	Φ20	Φ22	Φ25	ԸՆԴ.	
ՀՀ - 4	296.5	296.5	44.2	57.8	47.0	225.1	237.2	611.3	907.8

ՏԱՐՐԵՐԻ ՄԱՍՆԱՑՈՒՑԱԿ

ԴԻՐՔ	ԷՍՔԻԶ
5	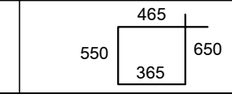

ԽԱՄՔԱՐԲԵՏՈՆԻ ՆԱԽԱՊԱՏՐԱՍՏԱԿԱՆ ՇԵՐՏԻ ՆԵՐՔԵՎԻ ՆԻՇԸ ՆԱՅԵԼ ՀԻՄՔԵՐԻ ՀԱՏԱԿԱԳԻԾԸ (ԹԵՐԹ ԵԿ-2)

ՇՐԱԳՐԻ ԱՌԱՋԱԴՐԱՆՔ՝ TGQ-09			
ՆԱԽԱԳԾ.	ԱՂԱՋԱՆՅԱՆ Լ.		
ՊԱՇՏՈՆ	ԱՋԳԱՆՈՒՆ	ՍՏՈՐԱԳՐ.	

ՎԱՐԴԱՁՈՐԻ ՄԱՆԿԱՊԱՐՏԵԶԻ ԿԱՌՈՒՑՄԱՆ ՀԱՄԱՐ ԱՆՀՐԱԺԵՇՏ ՆԱԽԱԳԾԱՅԻՆ ԱՇԽԱՏԱՆՔՆԵՐ

ԿՈՆՍՏՐՈՒԿՏՈՐԱԿԱՆ ՄԱՍ	ՓՈՒԼ	ԹԵՐԹ	ԹԵՐԹԵՐ
	ԱՆ	ԵԿ-7	48
ՀԻՄՆԱՅԻՆ ՀԵԾԱՆ ՀՀ-4	ՃԱՐՏԱՐԱԳԻՏ ԷՎՐՈՍ ՍՊԸ ENGINEERING EVROS LLC		